ミニクローラークレーン 定格荷重表・作業半径図

2.9t5段

◎クレーン容量 2.93t×1.4m
◎最大地上揚程 約8.8m
◎最大作業半径 8.41m×0.13t

■仕様

商品コード			151358	151357	151330	151340
クラス			2.9EG専用5段	2.9EG専用5段/ML停止	2.9動力併用5段	2.9動力併用5段/ML停止
メーカー			古河ユニック(UNIC)			
型式			UR-W295CRS	UR-W295C4RA2	UR-W295CMRS	UR-W295CP3MRA2
ブーム段数			5段			
駆動方式			ディーゼルエンジン仕様		AC200V電動モータ・ガソリンエンジン併用式	
最大クレーン容量※			2.93t×1.4m			
最大地上揚程 (m)			約8.8			
最大地下揚程 (m)			約11.7			
最大作業半径 (m)			8.41			
フック巻上速度[ロープ掛数4] (m/min)	エンジン使用時		10.0[4層目]			
	電動モータ使用時	50Hz	—		5.5[4層目]	
		60Hz			6.7[4層目]	
ブーム伸長速度[ブーム長さ] (m/s)	エンジン使用時		6.12[2.53～8.65]/22.0		6.12[2.53～8.65]/20.0	
	電動モータ使用時	50Hz	—		6.12/34.0	
		60Hz			6.12/28.0	
ブーム上げ速度 (°/s)	エンジン使用時		0～78/11.0			
	電動モータ使用時	50Hz	—		0～78/18.0	
		60Hz			0～78/15.0	
旋回範囲/速度 (°/rpm)			360(連続)/1.5			
寸法 (mm)	全幅 ①		600	600	600	600
	全高 ②		1,375	1,375	1,430	1,430
	全長 ③		2,690	2,730	2,690	2,690
	軸距 ④		1,050	1,050	1,050	1,050
運転整備重量 (kg)			1,850	1,990	1,980	2,010
走行装置						
走行速度(前進・後進2段) (km/h)	エンジン使用時		0～2.0		0～2.3	
	電動モータ使用時	50Hz	—		0～1.2	
		60Hz			0～1.4	
クローラ設置長 (mm)			1,050			
クローラ接地圧 (kPa[kgf/cm²])			48.0[0.49]	51.6[0.53]	51.4[0.52]	52.1[0.53]
登坂能力(アプローチアングル) (°)			20(前進・後進共)			
駆動装置						
エンジン	定格出力 (kW/rpm[ps/rpm])		7.2/2,600[9.8/2,600]		9.6/2,000[13.0/2,000]	7/1,800[9.52/1,800]
	燃料タンク (L)		10	10	6.0	6.1
電動モータ	定格出力 (kW)		—		3.7(4P)	
	定格電圧 50/60Hz (V)		—		AC200/AC200-220(3相、3線)	
	制御盤		—		直入始動方式 コンバータ：AC200V→DC12V(150W)	
低騒音指定状況			低	低	低	低
排ガス指定状況			—	—	—	—

※アウトリガ最大張出し時

【使用上の注意】
電動モータとエンジンの同時使用は危険ですので、絶対におこなわないでください。

■アウトリガ最大張出図

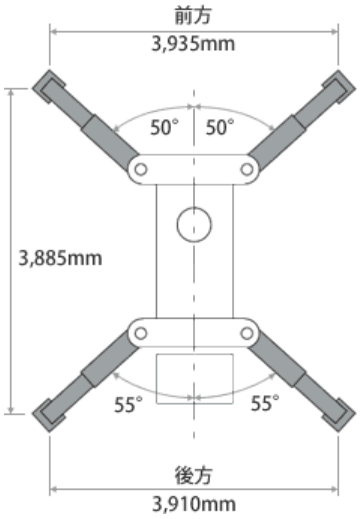

■ML停止型

過負荷を防止するための装置、モーメントリミッターを装備しています。
作動は2段階。クレーンが定格荷重に近づくと、予告警音を発し、クレーンの作動速度を徐々に減速させます。さらに定格荷重を超えた場合に、限界警報を発し、クレーンの作動を自動で停止します。

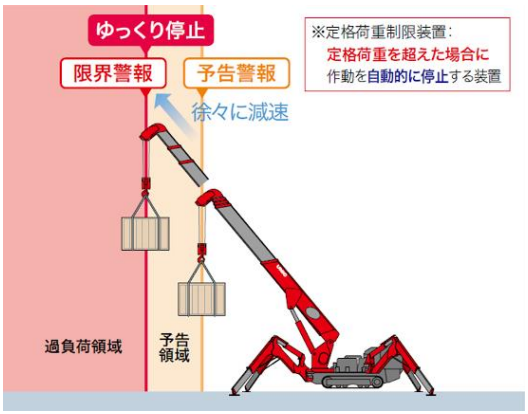

2.9t5段

■作業半径図

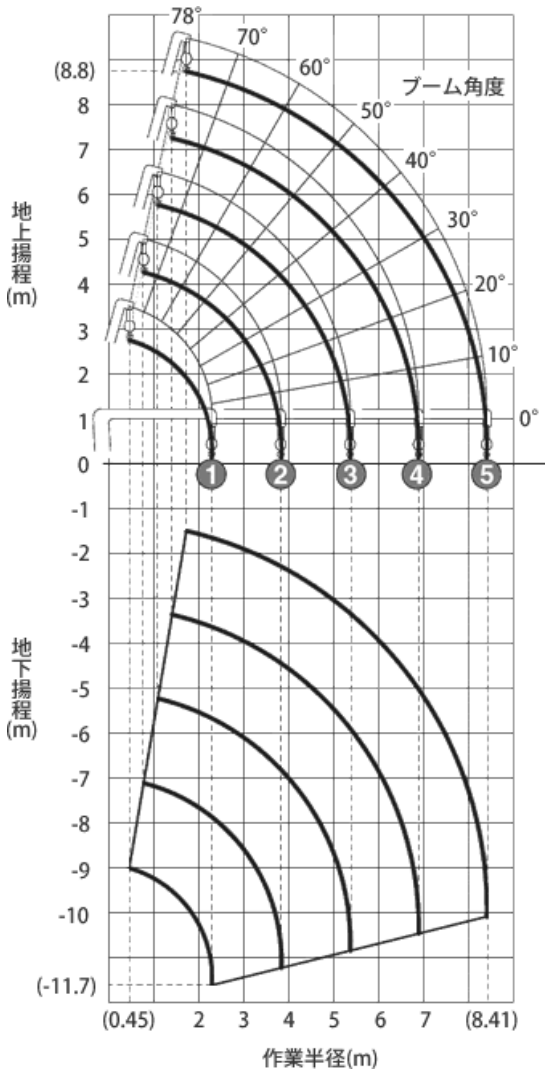

■定格荷重表

UR-W295CRS/UR-W295CMRS

使用ブーム ①、①＋②											
作業半径（m）		1.0	1.4	1.5	1.8	2.0	2.5	3.0	3.5	3.835	
定格荷重（t）	アウトリガ最大張出	2.9	2.9	2.65	2.25	2.05	1.65	1.3	1.0	0.9	
	アウトリガ最大張出以外	2.0	2.0	2.0	1.45	1.1	0.65	0.49	0.35	0.25	
使用ブーム ①＋②＋③											
作業半径（m）		2.2	2.5	2.9	3.0	3.5	4.0	4.5	5.0	5.37	
定格荷重（t）	アウトリガ最大張出	1.35	1.35	1.35	1.25	1.0	0.8	0.65	0.52	0.43	
	アウトリガ最大張出以外	0.8	0.65	0.53	0.5	0.38	0.28	0.22	0.16	0.12	
使用ブーム ①＋②＋③＋④											
作業半径（m）		3.4	3.8	4.0	4.5	5.0	5.5	6.0	6.5	6.89	
定格荷重（t）	アウトリガ最大張出	0.85	0.85	0.75	0.6	0.5	0.42	0.36	0.32	0.27	
	アウトリガ最大張出以外	0.42	0.34	0.3	0.25	0.19	0.14	0.1	0.08	0.06	
使用ブーム ①＋②＋③＋④＋⑤											
作業半径（m）		3.8	4.1	4.5	5.0	5.5	6.0	6.5	7.0	8.0	8.41
定格荷重（t）	アウトリガ最大張出	0.55	0.55	0.45	0.37	0.31	0.27	0.23	0.2	0.15	0.13
	アウトリガ最大張出以外	0.35	0.29	0.25	0.2	0.16	0.13	0.1	0.07	0.04	0.03

UR-W295C4RA2/UR-W295CP3MRA2

使用ブーム ①、①＋②											
作業半径（m）		1.4	1.5	1.8	2	2.5	3	3.5	3.835		
定格荷重（t）	最大性能	2.93	2.68	2.28	2.08	1.68	1.33	1.03	0.93		
	最小性能	2.03	2.03	1.48	1.13	0.68	0.52	0.38	0.28		
使用ブーム ①＋②＋③											
作業半径（m）		2.2	2.5	2.9	3	3.5	4	4.5	5	5.37	
定格荷重（t）	最大性能	1.38	1.38	1.38	1.28	1.03	0.83	0.68	0.55	0.46	
	最小性能	0.83	0.68	0.56	0.53	0.41	0.31	0.25	0.19	0.15	
使用ブーム ①＋②＋③＋④											
作業半径（m）		3.4	3.8	4	4.5	5	5.5	6	6.5	6.89	
定格荷重（t）	最大性能	0.88	0.88	0.78	0.63	0.53	0.45	0.39	0.35	0.3	
	最小性能	0.45	0.37	0.33	0.28	0.22	0.17	0.13	0.11	0.09	
使用ブーム ①＋②＋③＋④＋⑤											
作業半径（m）		3.8	4.1	4.5	5	5.5	6	6.5	7	8	8.41
定格荷重（t）	最大性能	0.58	0.58	0.48	0.4	0.34	0.3	0.26	0.23	0.18	0.16
	最小性能	0.38	0.32	0.28	0.23	0.19	0.16	0.13	0.1	0.07	0.06

2.9t5段　バッテリー式

◎クレーン容量 2.93t×1.4m
◎最大地上揚程 約8.9m
◎最大作業半径 8.41m×0.16t

100%バッテリー式
排気ガス･ゼロの電動走行＆作業が可能です。最大4.5時間の長い作業時間を実現。
電源ケーブルに関する扱いの手間や危険を解消します。

走行時最大幅71cm
現場内の細い通路、カーブの多い通路などもラクラク走行可能です。

■仕様

商品コード			151355
クラス			2.9BT5段
メーカー			古河ユニック(UNIC)
型式			UR-W295CBR
ブーム段数			5段
駆動方式			バッテリー式
最大クレーン容量 ※1			2.93t×1.4m
最大地上揚程 (m)			約8.9
ブーム長さ (m)			2.53～4.075～5.61～7.13～8.65
最大作業半径 (m)			8.41
巻上速度(ロープ速度)※2 (m/min)		標準	32
		高速	36.4
フック巻上速度 ※2 (m/min)		標準	7
		高速	9.1
ブーム伸長速度 (m/s)		標準	6.12/31
		高速	6.12/23
ブーム上げ速度 (°/s)		標準	0～78/17
		高速	0～78/12
旋回速度 (rpm)			1.5
旋回範囲			360度連続
寸法 (mm)	全幅		710
	全高		1,525
	全長		2,730
	軸距		1,050
運転整備重量 (kg)			約2,350
走行装置	走行速度 (前進･後進2段)(km/h)	標準	0～1.0
		高速	0～1.4
	登坂能力(アプローチアングル) (°)		20
クローラ設置長 (mm)			1,050
クローラ接地圧 (kPa[kgf/cm²])			60.8[0.62]
登坂能力(アプローチアングル) (°)			20
駆動方式	モーター	型式	14310-13950-71(豊田自動織機)
		電源電圧 (V)	DC48
		定格出力 (kW) 標準	4
		定格出力 (kW) 高速	6
		定格回転数 (rpm) 標準	1,500
		定格回転数 (rpm) 高速	2,200
	バッテリー	型式	VC1-225(DC48V-225Ah)
		連続作動時間 (min) 標準	270
		連続作動時間 (min) 高速	240
		充電時間 (時間) 80%	5
		充電時間 (時間) 100%	10

※1. アウトリガ最大張出し時。フック重量含む。
※2. 4層巻き時

■作業半径図

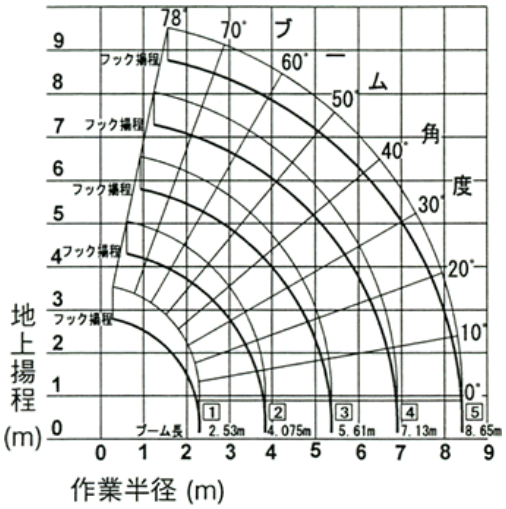

■アウトリガ最大張出図

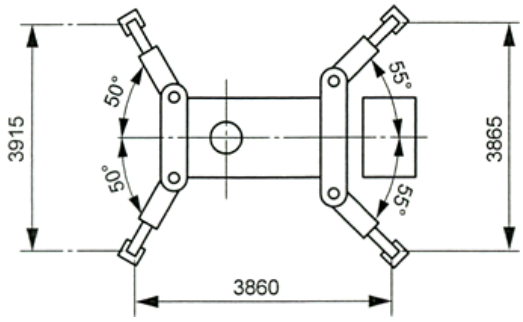

■アウトリガ最小張出図

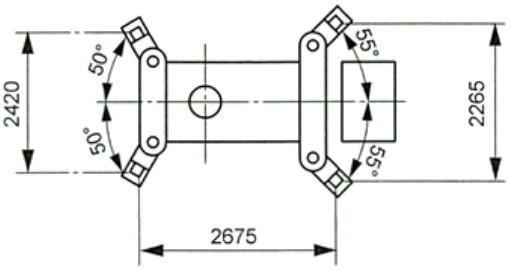

■定格荷重表

使用ブーム ①、①＋②											
作業半径（m）		1.0	1.4	1.5	1.8	2.0	2.5	3.0	3.5	3.835	
定格荷重（t）	アウトリガ最大張出	2.93	2.93	2.68	2.28	2.08	1.68	1.33	1.0	0.93	
	アウトリガ最大張出以外	2.03	2.03	2.03	1.48	1.13	0.68	0.52	0.38	0.28	
使用ブーム ①＋②＋③											
作業半径（m）		2.2	2.5	2.9	3.0	3.5	4.0	4.5	5.0	5.37	
定格荷重（t）	アウトリガ最大張出	1.38	1.38	1.38	1.28	1.03	0.83	0.68	0.55	0.46	
	アウトリガ最大張出以外	0.83	0.68	0.56	0.53	0.41	0.31	0.25	0.19	0.15	
使用ブーム ①＋②＋③＋④											
作業半径（m）		3.4	3.8	4.0	4.5	5.0	5.5	6.0	6.5	6.89	
定格荷重（t）	アウトリガ最大張出	0.88	0.88	0.78	0.63	0.53	0.45	0.39	0.35	0.3	
	アウトリガ最大張出以外	0.45	0.37	0.33	0.28	0.22	0.17	0.13	0.11	0.09	
使用ブーム ①＋②＋③＋④＋⑤											
作業半径（m）		3.8	4.1	4.5	5.0	5.5	6.0	6.5	7.0	8.0	8.41
定格荷重（t）	アウトリガ最大張出	0.58	0.58	0.48	0.4	0.34	0.3	0.26	0.23	0.18	0.16
	アウトリガ最大張出以外	0.38	0.32	0.28	0.23	0.19	0.16	0.13	0.1	0.07	0.06

ミニクローラークレーン 定格荷重表・作業半径図

2.9t5段 分割

◎クレーン容量 2.98t×2.5m
◎最大地上揚程 約12.52m
◎最大作業半径 12.16m×0.26t

5分割して運搬可能！
1ピース最大 約860kg

■仕様

商品コード		151365
クラス		EG5段/分割/ML停止
メーカー		前田製作所
型式		MC305CWM-3
ブーム段数		5段
駆動方式		ディーゼルエンジン仕様
最大クレーン容量※		2.98t×2.5m
最大地上揚程 (m)		約12.52
最大地下揚程 (m)		約16.09(4本掛)
最大作業半径 (m)		12.16
フック巻上速度[ロープ掛数4](m/min)		13.5[4層目]
ブーム伸長速度[ブーム長さ](m/s)		8.79/26
ブーム上げ速度(°/s)		0～80/14.5
旋回範囲/速度 (°/rpm)		360(連続)/25
寸法 (mm)	全幅	1,280
	全高	1,695
	全長	4,195
	軸距	1,750
運転整備重量 (kg)		3,930
走行装置		
走行速度(前進・後進)(km/h)		0～2.8
クローラ接地圧 (kPa[kgf/cm²])		36.3[0.37]
登坂能力(アプローチアングル) (°)		23
駆動装置		
エンジン	定格出力 (kW/rpm[ps/rpm])	15.2/2,500[20.7/2,500]
	燃料タンク (L)	40
低騒音指定状況		低
排ガス指定状況		3次

※アウトリガ最大張出し時

■作業半径図

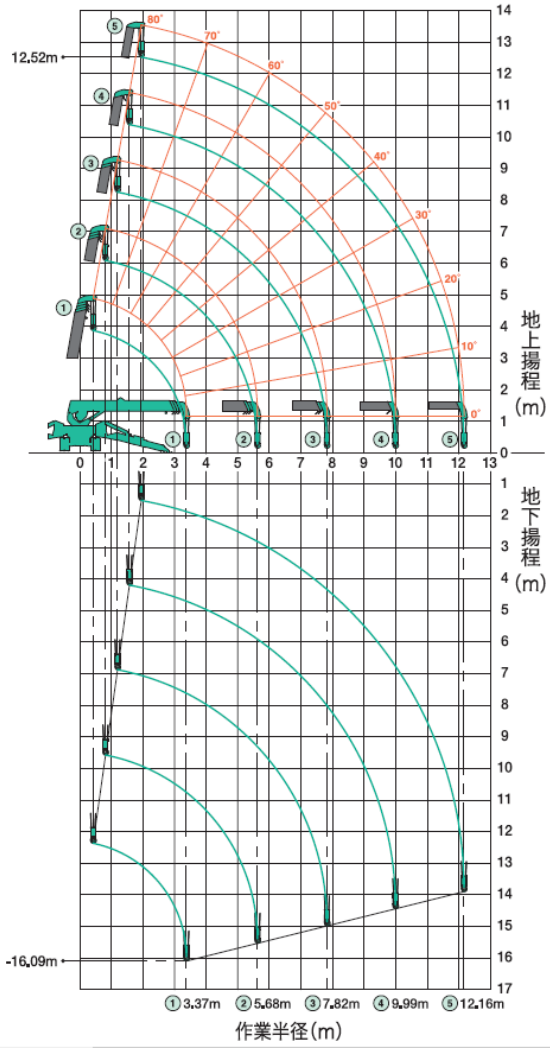

■アウトリガ張出図

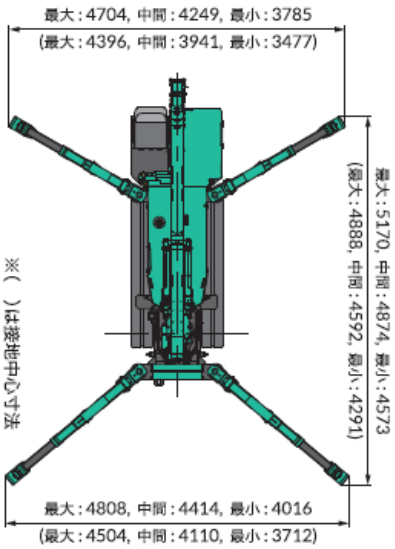

■寸法図

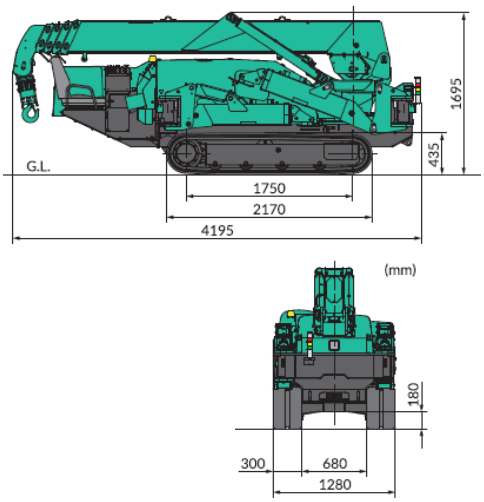

■定格荷重表 (アウトリガ最大張出時/4本掛)

使用ブーム 3.695m/5.945mブーム										
作業半径 (m)	～2.5	3.0	3.5	4.0	4.5	5.0	5.62			
定格荷重 (t)	2.98	2.39	1.99	1.71	1.49	1.34	1.16			
使用ブーム 8.145mブーム										
作業半径 (m)	2.7	3.0	3.5	4.0	4.5	5.0	5.5	6.0	7.0	7.82
定格荷重 (t)	2.27	2.12	1.68	1.44	1.26	1.11	0.99	0.88	0.73	0.63
使用ブーム 10.315mブーム										
作業半径 (m)	4.0	4.5	5.0	6.0	7.0	8.0	9.0	9.99		
定格荷重 (t)	1.08	0.985	0.88	0.77	0.67	0.57	0.5	0.435		
使用ブーム 12.485mブーム										
作業半径 (m)	～4.5	5.0	6.0	7.0	8.0	9.0	10.0	11.0	12.16	
定格荷重 (t)	0.79	0.66	0.52	0.43	0.38	0.34	0.31	0.28	0.26	

■分割重量

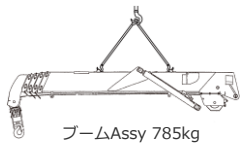
ブームAssy 785kg

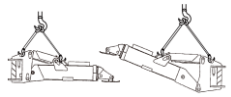
アウトリガ前方(左+右) 410kg
アウトリガ後方(左+右) 380kg

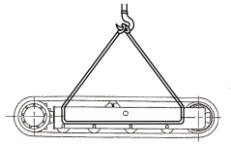
トラックフレームAssy 750kg

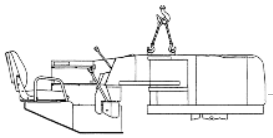
エンジンフレームAssy 710kg

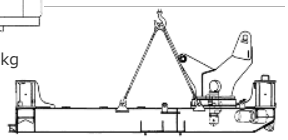
クレーンフレームAssy 895kg

ミニクローラークレーン 定格荷重表・作業半径図

2.9t6段

◎クレーン容量 2.93t×2.5m
◎最大地上揚程 約14.9m
◎最大作業半径 14.45m×0.13t

分解・組み立てに
他の揚重機が要らない
自力分解仕様もございます

■仕様

商品コード			151359	151361	151363	151362	151331
クラス			EG専用6段	EG専用6段/自力分解	EG専用6段/ML停止	EG専用6段/自力分解ML停止	動力併用6段
メーカー			古河ユニック(UNIC)				
型式			UR-W376C2RS-A		UR-W376C4 RA2		UR-W376CMRS
ブーム段数			6段				
駆動方式			ディーゼルエンジン仕様				AC200V電動モータ・ディーゼルエンジン併用式
最大クレーン容量※			2.93t×2.5m				
最大地上揚程 (m)			約14.9				
最大地下揚程 (m)			約18.7				
最大作業半径 (m)			14.45				
フック巻上速度 [ロープ掛数4] (m/min)	エンジン使用時		17.0[4層目]				
	電動モータ使用時	50Hz	—				34.0[4層目]
		60Hz					40.0[4層目]
ブーム伸長速度 [ブーム長さ] (m/s)	エンジン使用時		10.98[3.63～14.61]/23				
	電動モータ使用時	50Hz	—				10.98/40
		60Hz					10.98/33.5
ブーム上げ速度 (°/s)	エンジン使用時		0～80/10.0				
	電動モータ使用時	50Hz	—				0～80/18.0
		60Hz					0～80/15.0
旋回範囲/速度 (°/rpm)			360(連続)/2.5				
寸法 (mm)	全幅		1,300				1,300
	全高		1,800				1,800
	全長		4,340				4,520
	軸距		1,750				1,750
運転整備重量 (kg)			3,860		3,925	3,890	3,940
走行装置							
走行速度 (km/h) (前進・後進2段)	エンジン使用時		0～3				
	電動モータ使用時	50Hz	—				0～1.3
		60Hz					0～1.5
クローラ設置長 (mm)			1,750				
クローラ接地圧 (kPa[kgf/cm²])			36.0 [0.37]		36.7 [0.37]	36.3 [0.37]	36.8 [0.38]
登坂能力(アプローチアングル)(°)			23(前進・後進共)				
駆動装置							
エンジン	定格出力 (kW/rpm[ps/rpm])		15.17 /2,500 [20.6 /2,500]		15.2 /2,500 [20.7 /2,500]	15.17 /2,500 [20.6 /2,500]	16.2/2,400 [22.0/2,400]
	燃料タンク (L)		40				
電動モータ	定格出力 (kW)		—				7.5(4P)
	定格電圧 (V) 50/60Hz		—				AC200/AC200-220 (3相、3線)
	制御盤		—				直入始動方式 コンバータ：AC200V →DC12V(300W)
低騒音指定状況			超低				超低
排ガス指定状況			3次				2次

【使用上の注意】
電動モータとエンジンの同時使用は危険ですので、絶対におこなわないでください。

■作業半径図

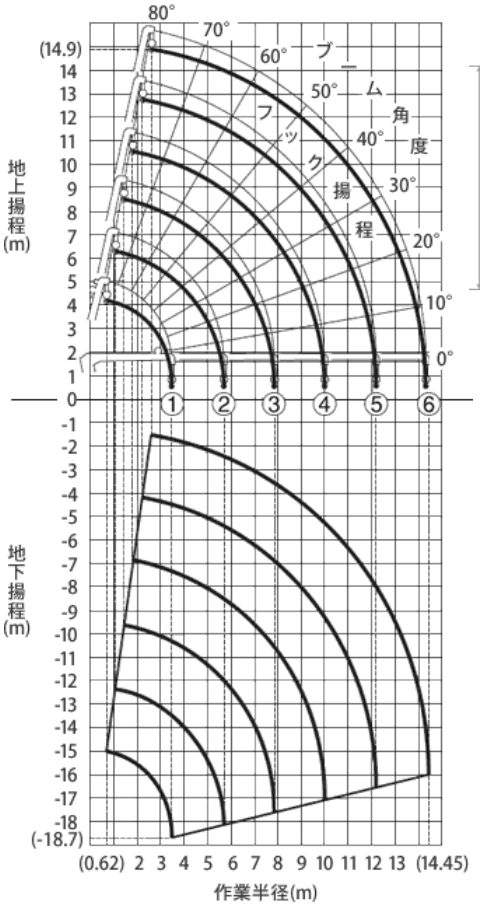

■アウトリガ最大張出図

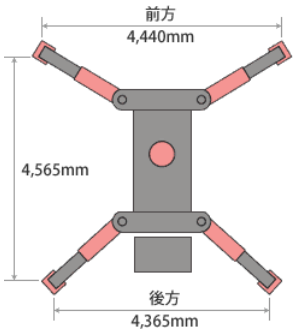

■定格荷重表

使用ブーム ①、①+②											
作業半径（m）	2.5	3.0	3.5	4.0	4.5	5.0	5.69				
定格荷重（t）	2.93	2.38	1.98	1.70	1.48	1.33	1.10				
使用ブーム ①+②+③											
作業半径（m）	2.7	3.0	3.5	4.0	4.5	5.0	5.5	6.0	7.0	7.88	
定格荷重（t）	2.27	2.12	1.68	1.43	1.25	1.10	0.98	0.87	0.72	0.62	
使用ブーム ①+②+③+④											
作業半径（m）	4.0	4.5	5.0	6.0	7.0	8.0	9.0	10.07			
定格荷重（t）	1.07	0.96	0.87	0.76	0.65	0.55	0.50	0.41			
使用ブーム ①+②+③+④+⑤											
作業半径（m）	4.5	5.0	6.0	7.0	8.0	9.0	10.0	11.0	12.26		
定格荷重（t）	0.78	0.65	0.51	0.42	0.37	0.33	0.30	0.27	0.26		
使用ブーム ①+②+③+④+⑤+⑥											
作業半径（m）	4.9	5.5	6.0	7.0	8.0	9.0	10.0	11.0	12.0	13.0	14.45
定格荷重（t）	0.33	0.30	0.28	0.25	0.23	0.21	0.19	0.17	0.16	0.14	0.13

■分解重量

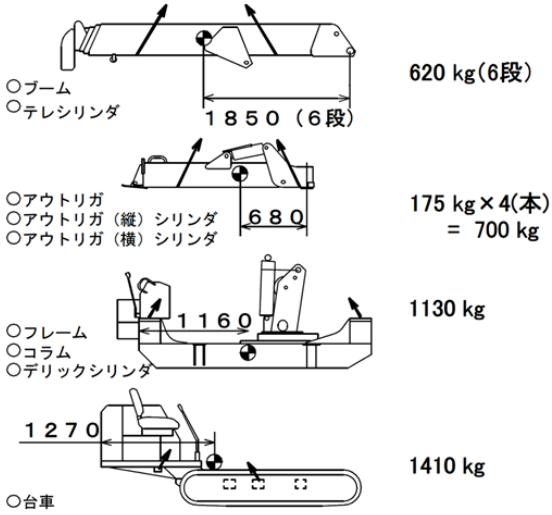

ミニクローラークレーン 定格荷重表・作業半径図

2.9t7段

◎クレーン容量 2.93t×3.9m
◎最大地上揚程 約18.2m
◎最大作業半径 17.83m×0.1t

■作業半径図

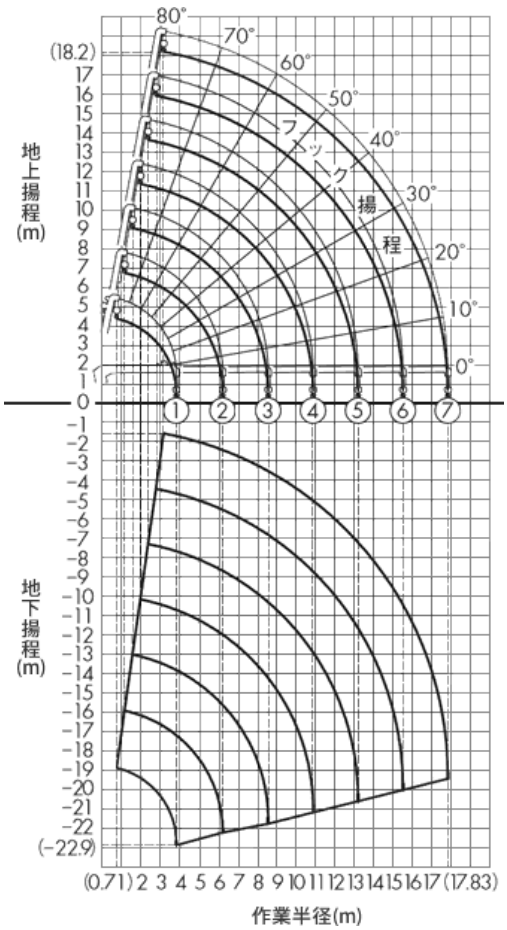

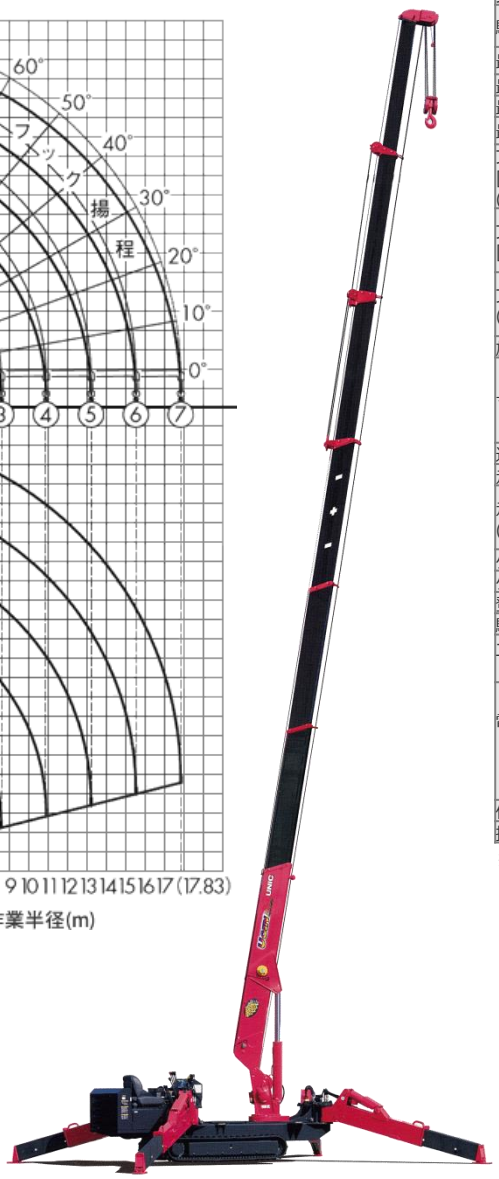

■仕様

商品コード			151332
商品名			ミニクレーン2.9動力併用7段
メーカー			古河ユニック(UNIC)
型式			UR-W507C2MRS
ブーム段数			7段
駆動方式			AC200V電動モータ・ ディーゼルエンジン併用式
最大クレーン容量※			2.93t×3.9m
最大地上揚程 (m)			約18.2
最大地下揚程 (m)			約22.9
最大作業半径 (m)			17.83
フック巻上速度 [ロープ掛数4] (m/min)	エンジン使用時		17.0[5層目]
	電動モータ使用時	50Hz	7.5[5層目]
		60Hz	9[5層目]
ブーム伸長速度 [ブーム長さ] (m/s)	エンジン使用時		14.03[3.99～18.02]/35
	電動モータ使用時	50Hz	14.03/61
		60Hz	14.03/51
ブーム上げ速度 (°/s)	エンジン使用時		0～80/18
	電動モータ使用時	50Hz	0～80/18
		60Hz	0～80/15
旋回範囲/速度 (°/rpm)			360(連続)/2.5
寸法 (mm)	全幅		1,380
	全高		1,980
	全長		4,955
	軸距		1,750
運転整備重量 (kg)			5,190
走行装置			
走行速度 (km/h) (前進・後進2段)	エンジン使用時		0～3.0
	電動モータ使用時	50Hz	0～1.3
		60Hz	0～1.5
クローラ設置長 (mm)			1,750
クローラ接地圧 (kPa[kgf/cm²])			46.9[0.48]
登坂能力(アプローチアングル) (°)			23
駆動装置			
エンジン	定格出力 (kW/rpm[ps/rpm])		15.17/2,500[20.6/2,500]
	燃料タンク (L)		40
電動モータ	定格出力 (kW)		7.5(4P)
	定格電圧 50/60Hz (V)		AC200/AC200-220 (3相、3線)
	制御盤		直入始動方式 コンバータ：AC200V→DC12V(300W)
低騒音指定状況			超低
排ガス指定状況			3次

※アウトリガ最大張出し時

【使用上の注意】
電動モータとエンジンの同時使用は危険ですので、絶対におこなわないでください。

■定格荷重表

使用ブーム ①、①+②、①+②+③													
作業半径 (m)	～3.9	4.0	5.0	6.0	7.0	8.0	8.55						
定格荷重 (t)	2.93	2.73	2.05	1.70	1.40	1.15	1.00						
使用ブーム ①+②+③+④													
作業半径 (m)	4.0	5.0	6.0	7.0	8.0	9.0	10.0	10.87					
定格荷重 (t)	2.23	1.75	1.42	1.20	1.05	0.95	0.81	0.71					
使用ブーム ①+②+③+④+⑤													
作業半径 (m)	5.0	6.0	7.0	8.0	9.0	10.0	11.0	12.0	13.19				
定格荷重 (t)	1.15	0.93	0.78	0.67	0.62	0.57	0.51	0.46	0.40				
使用ブーム ①+②+③+④+⑤+⑥													
作業半径 (m)	6.0	7.0	8.0	9.0	10.0	11.0	12.0	13.0	14.0	15.0	15.51		
定格荷重 (t)	0.65	0.57	0.50	0.45	0.40	0.35	0.32	0.30	0.29	0.28	0.26		
使用ブーム ①+②+③+④+⑤+⑥+⑦													
作業半径 (m)	6.0	7.0	8.0	9.0	10.0	11.0	12.0	13.0	14.0	15.0	16.0	17.0	17.83
定格荷重 (t)	0.35	0.30	0.28	0.25	0.22	0.21	0.20	0.19	0.18	0.17	0.16	0.13	0.10
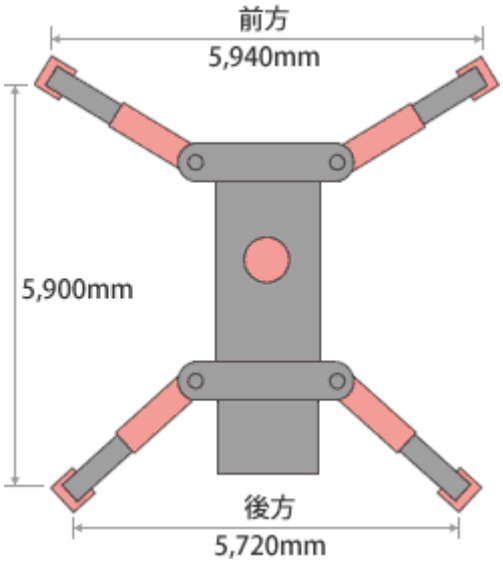
■アウトリガ最大張出図